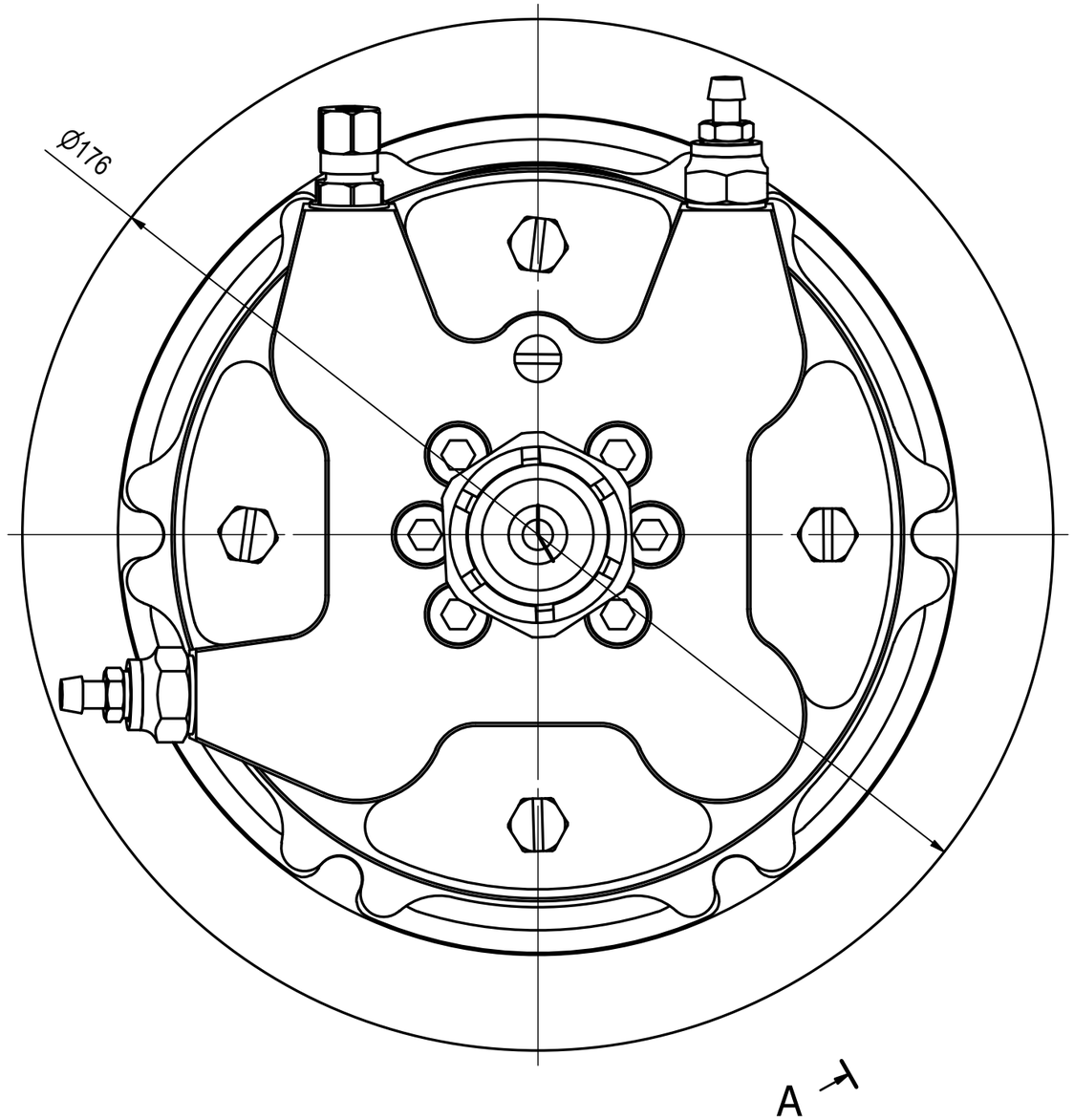

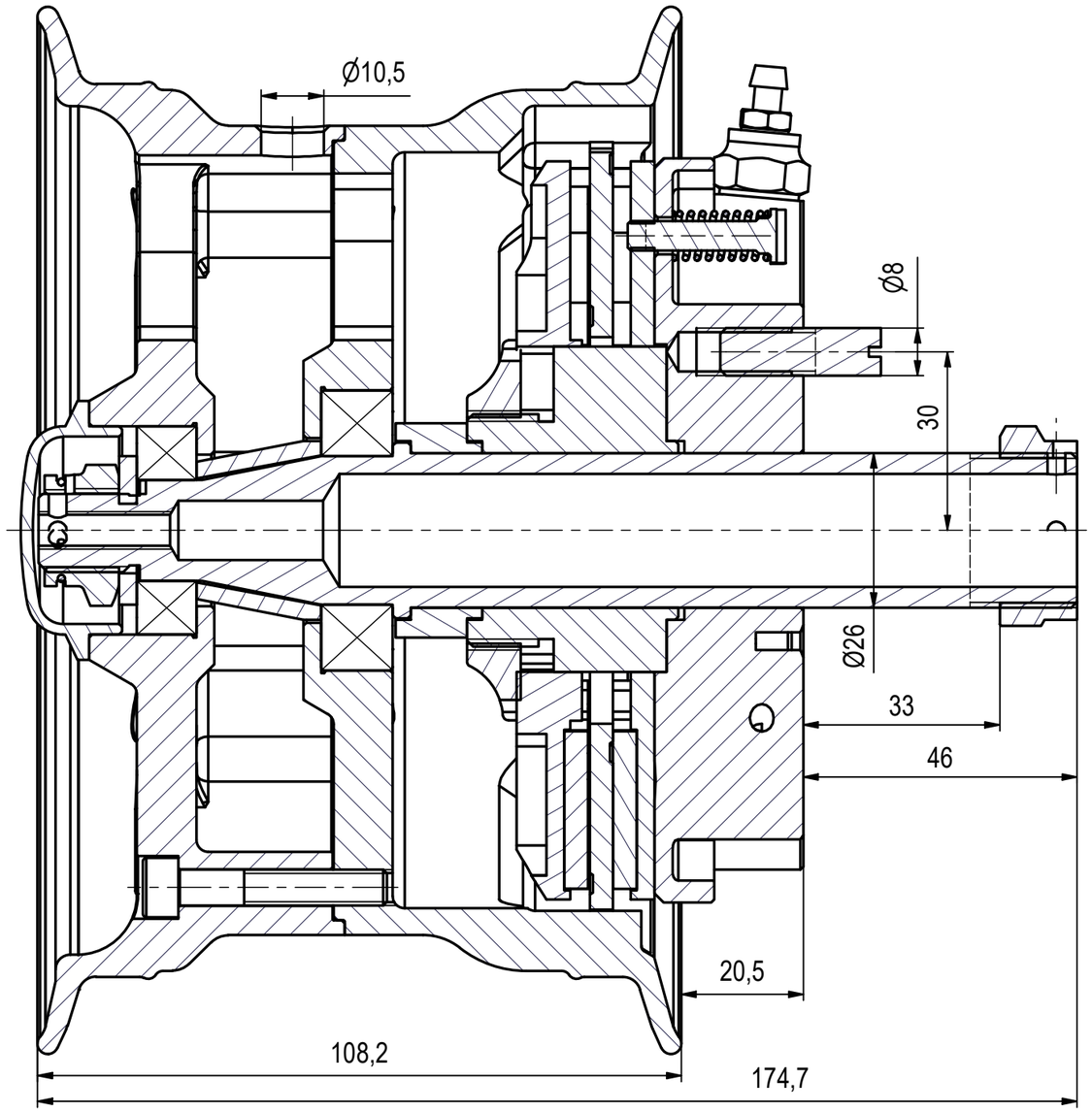

Materiál			
Polotovar			
Tep. zpracování			
Povrch. úprava			
Plnění zakázky:		Plnění součásti:	

VYPRACOVAL	Pardubský	DNE	31.1.2023	INDEX	ZMĚNA	DATUM	PODPIS
KONTROLOVAL	J. Kašpar						
TECHNOLOG							
SCHVÁLIL		DNE					

Měřítko	P	S	V	HF	NF	BP	BK	K	D	Z		PROMITANI	ISO 2768-mK	HMOTN. kg
1:1														T.O.

KAŠPAR a synové-
strojírna Kalmar s.r.o.

TYP

NÁZEV
Disk kola 6´´ Standard se 4 pístovou brzdou

Číslo sestavy

Číslo výkresu
K-260A-000L

Index A3
Listů: 1
List: 1