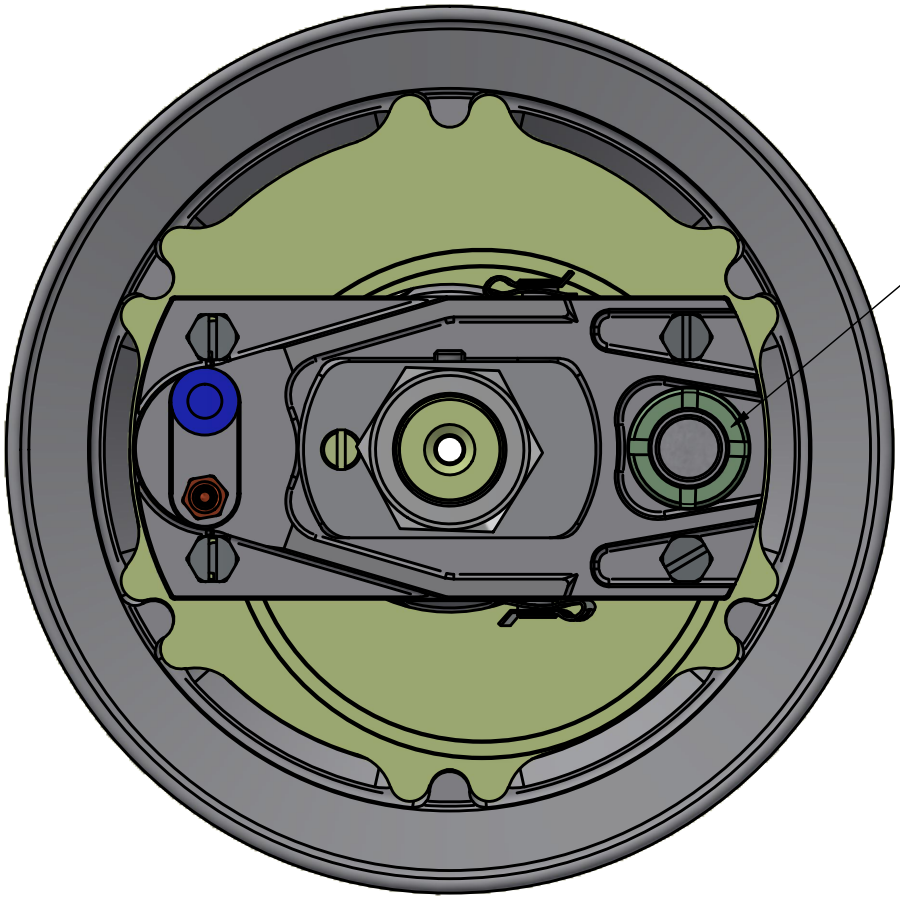

1.) Utažení matice pomocí "T" klíče

2.) Po utažení matice povolit zpět.
(kolo se musí volně točit)

Materiál		NC: -	
Polotovar			
Tep. zpracování			
Povrch. úprava			
ks/1 prov.:		Plnění součásti:	

VYPRACOVAL	Pardubský	DNE	6.10.2025	INDEX	ZMĚNA	DATUM	PODPIS
KONTROLOVAL	J. Kašpar						
TECHNOLOG							
SCHVÁLIL		DNE					

Měřítko	P	S	V	HF	NF	BP	BK	K	D	Z		PROMITANI	ISO 2768-mK	HMOTN. kg
														T.O.

KAŠPAR a synové- strojírna Kalmar s.r.o.	CELEK:		
	NÁZEV	Číslo sestavy	
	Seřízení vůle brzdy	Číslo výkresu K-246A-000L	Index Listů: 1 List: 1