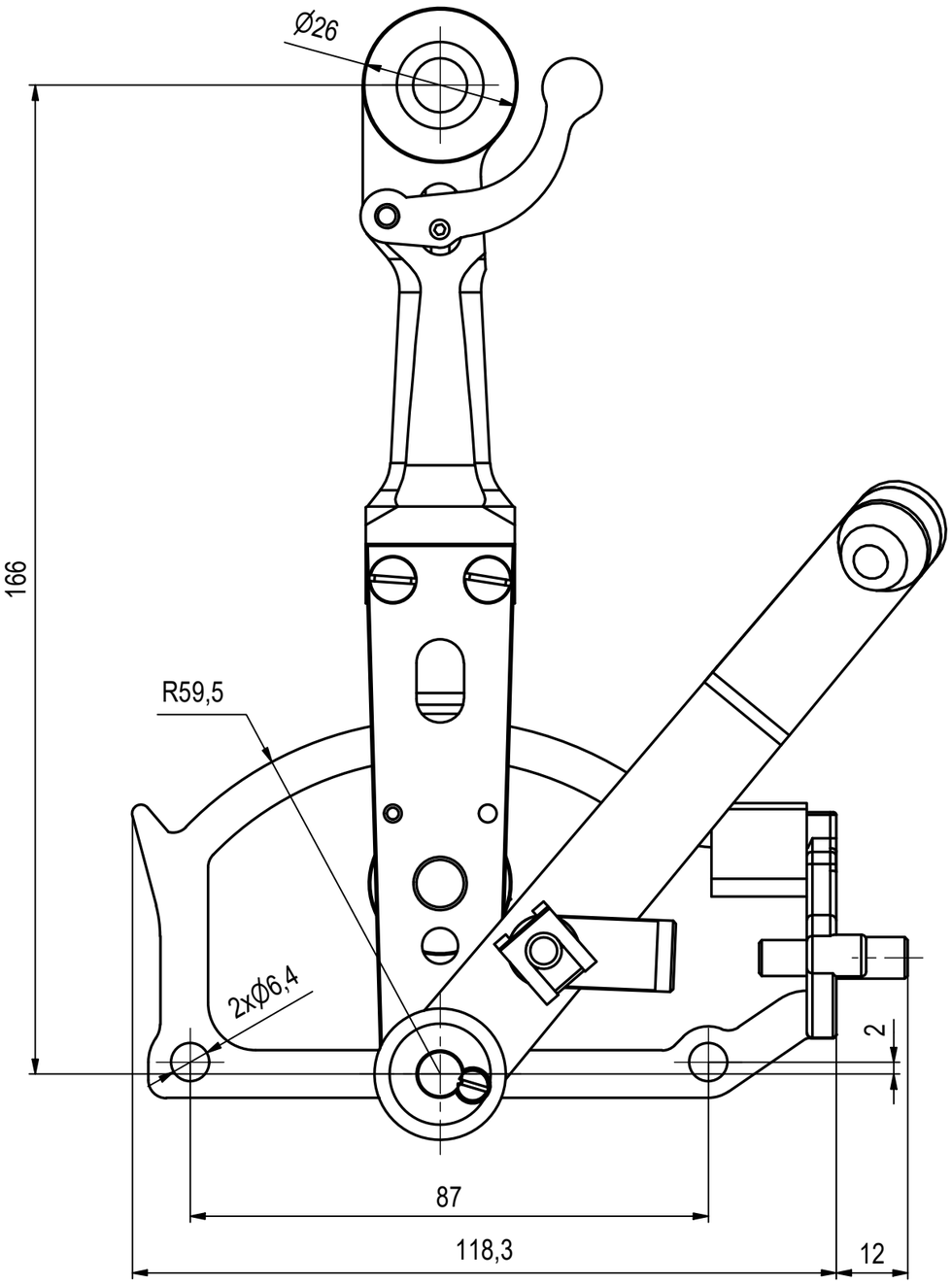

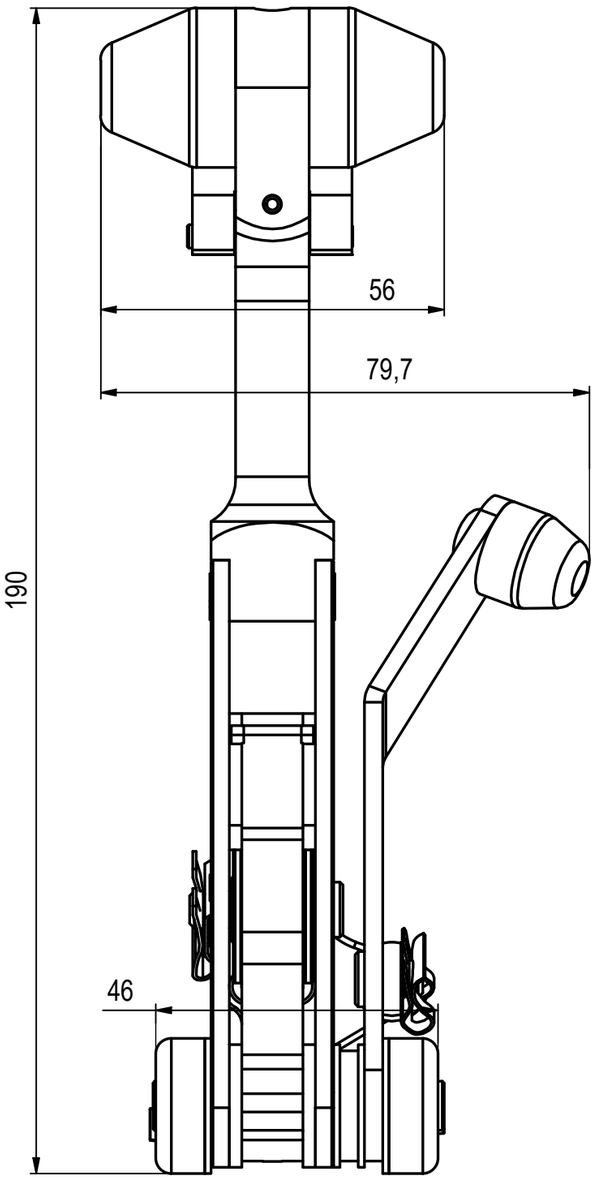

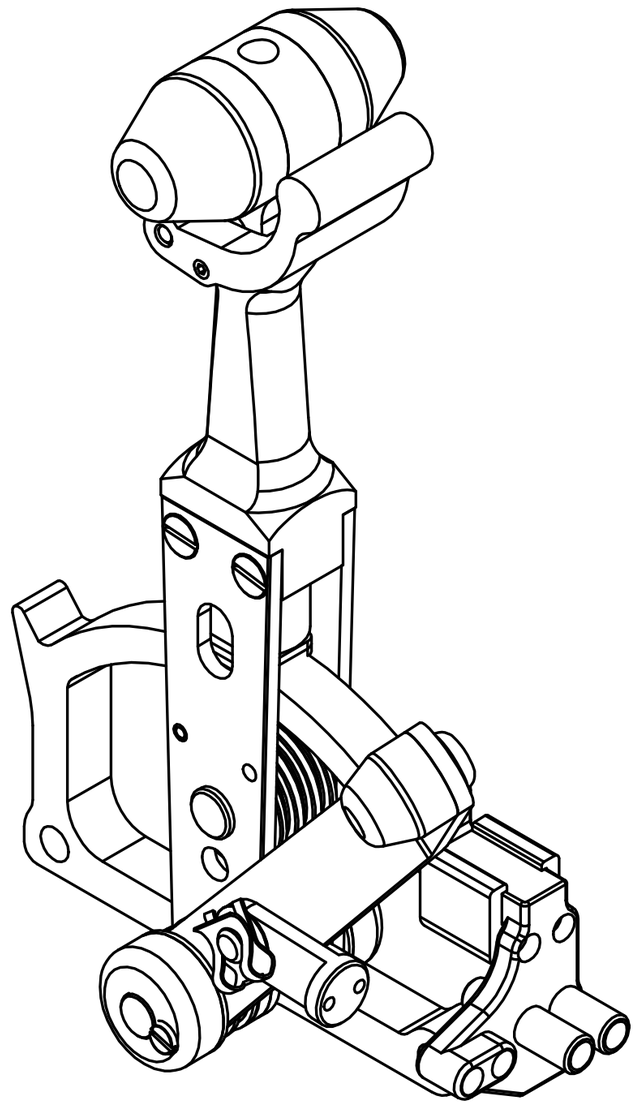

Materiál			
Polotovar			
Tep. zpracování			
Povrch. úprava			
ks/1 prov.:		Plnění součásti:	

VYPRACOVAL	Pardubský	DNE 21.11. 2016	INDEX	ZMĚNA	DATUM	PODPIS
KONTROLOVAL	J. Kašpar					
TECHNOLOG						
SCHVÁLIL		DNE				

Měřítko	P	S	V	HF	NF	BP	BK	K	D	Z		PROMITANI	ISO 2768-mK	HMOTN. kg
1:1														T.O.

KAŠPAR a synové-
strojírna Kalmar s.r.o.

CELEK:

NÁZEV
PÁKA OVLÁDÁNÍ PLYNU SE SYTIČEM (KULISA ODLITEK)

Číslo sestavy

Číslo výkresu
K-810B-000

Index
Listů: 1
List: 1