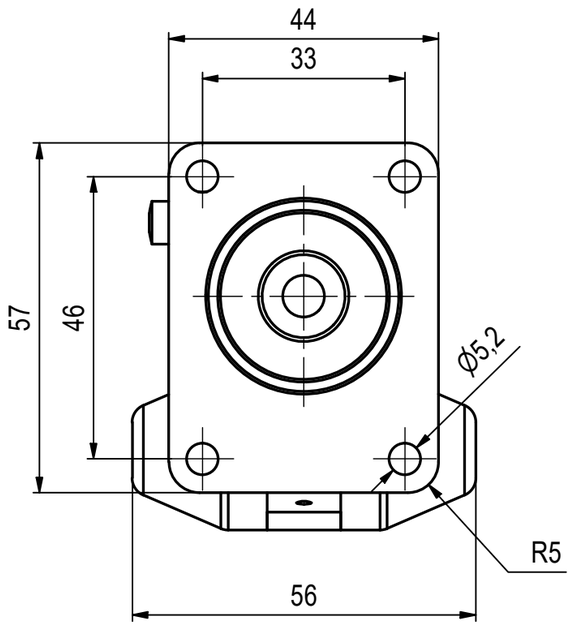

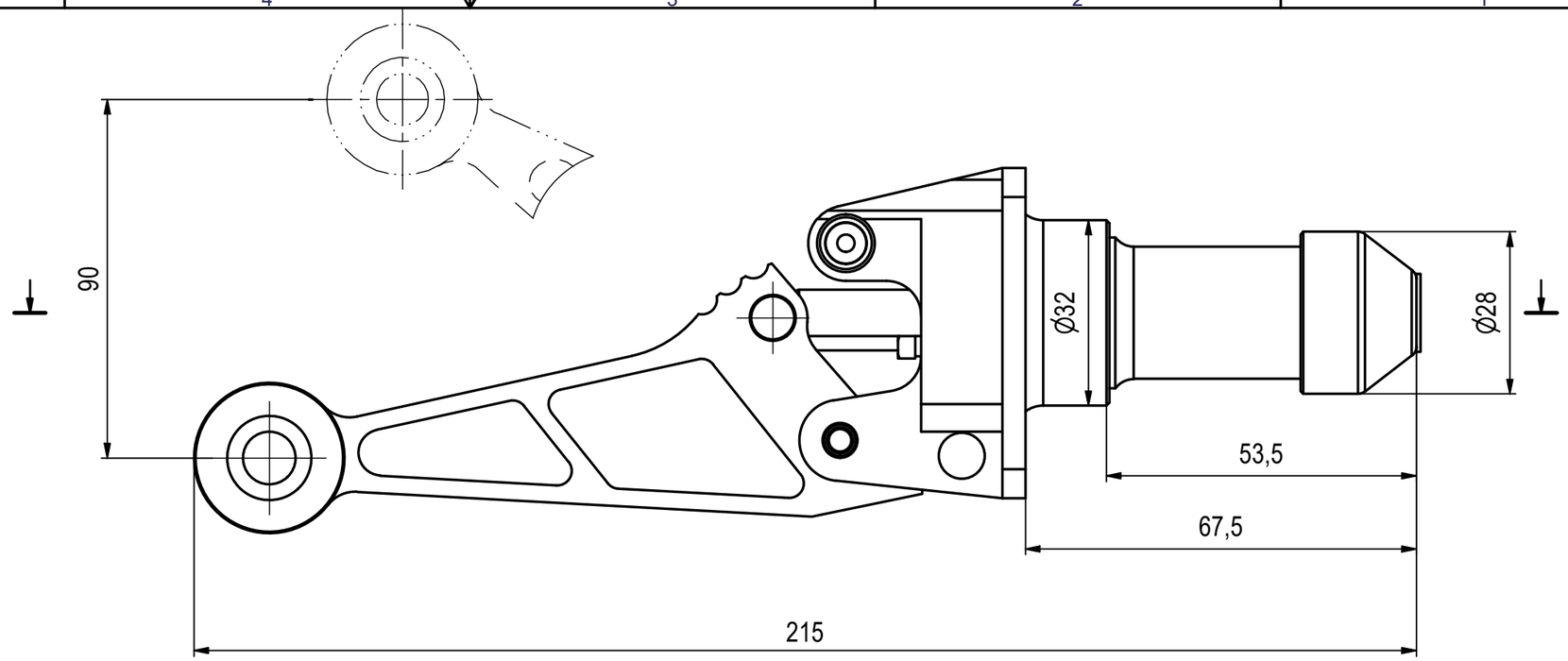

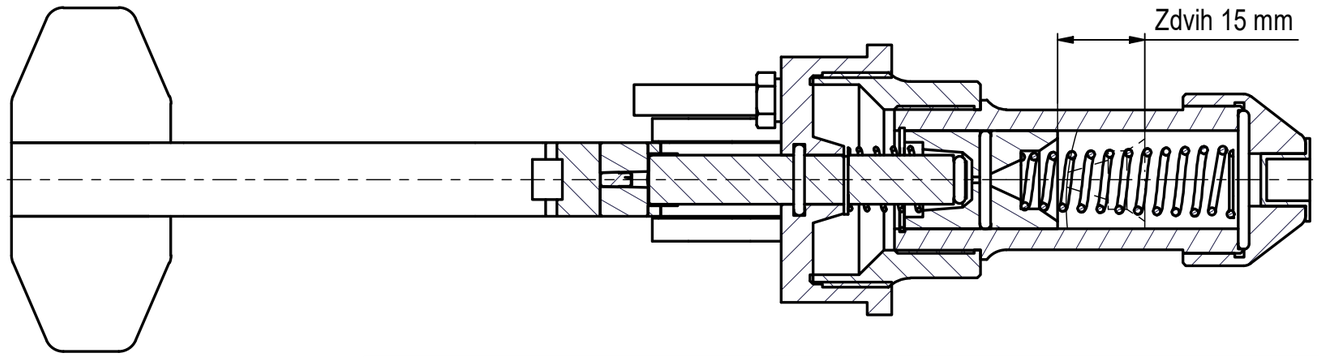

Materiál			
Polotovar			
Tep. zpracování			
Povrch. úprava			
ks/1 prov.:		Plnění součásti:	

VYPRACOVAL	LP	DNE	13.9.2010
KONTROLOVAL	J. Kašpar		
TECHNOLOG			
SCHVÁLIL		DNE	

INDEX	ZMĚNA	DATUM	PODPIS

Měřítko	P	S	V	HF	NF	BP	BK	K	D	Z		PROMITANI	ISO 2768-mK	HMOTN. kg
1:1														T.O.

KAŠPAR a synové-
strojírna Kalmar s.r.o.

CELEK:

NÁZEV
HLAVNÍ BRZDOVÝ VÁLEC
Ø16 NA TUNEL, OTEVŘENÝ

Číslo sestavy

Číslo výkresu
K-426B-000

Index
Listů: 1
List: 1