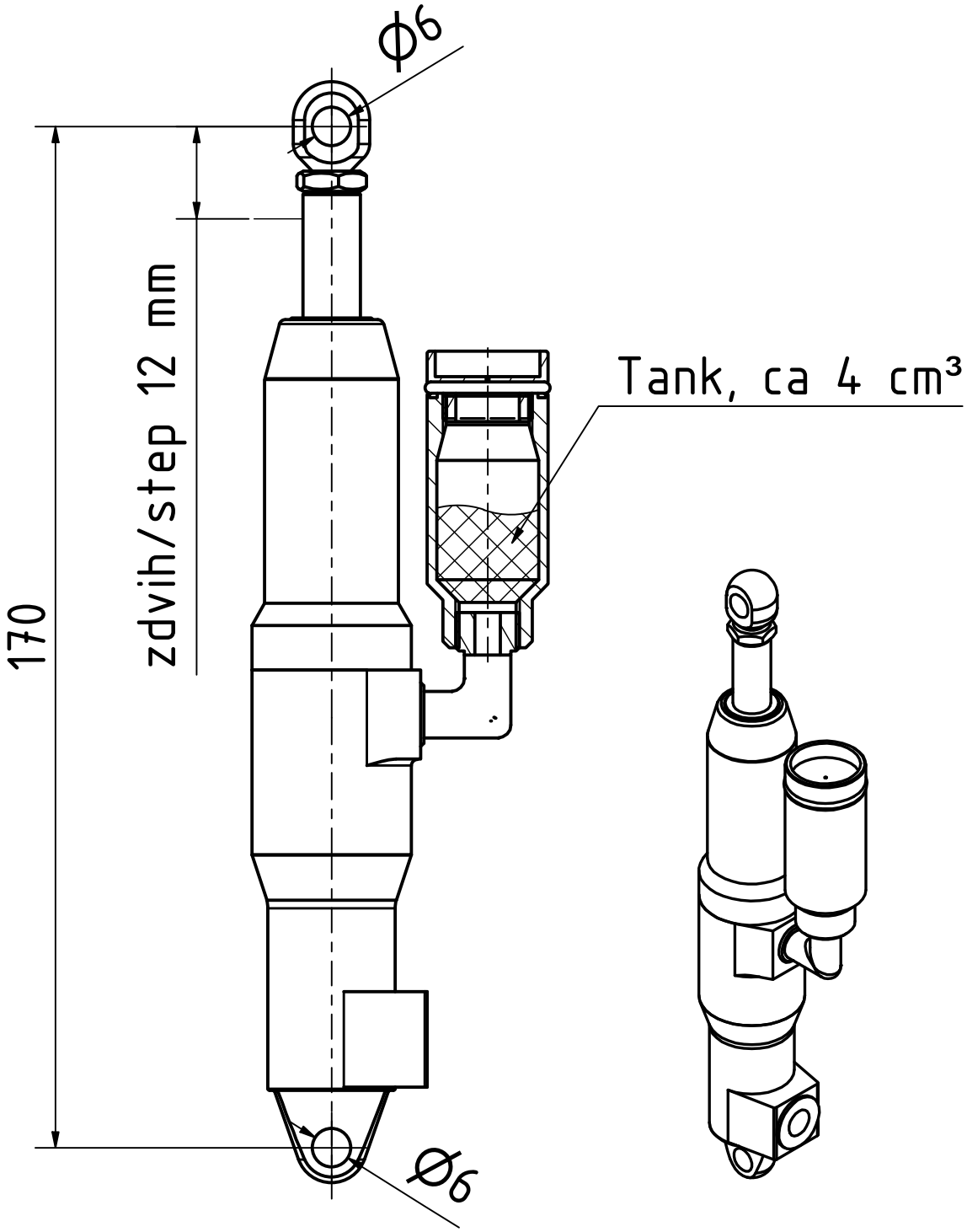

Materiál			
Polotovar			
Tep. zpracování			
Povrch. úprava			
ks/1 prov.:		Plnění součásti:	

VYPRACOVAL	Pardubsky	DNE 10.5. 2017	INDEX	ZMENA		DATUM	PODPIS
KONTROLOVAL	J. Kašpar						
TECHNOLOG							
SCHVÁLIL		DNE					

Měřítko	P	S	V	HF	NF	BP	BK	K	D	Z		PROMITANI	ISO 2768-mK	HMOTN. kg
1:1														T.O.

KAŠPAR a synové- strojírna Kalmar s.r.o.	CELEK:		
	NÁZEV VÁLEC PRŮCHOZÍ DLOUHÝ Ø14	Číslo sestavy	
		Číslo výkresu K-423B-000	Index Listů: 1 List: 1